RAD0397PRO

FITTING INSTRUCTIONS FOR RAD0397PRO

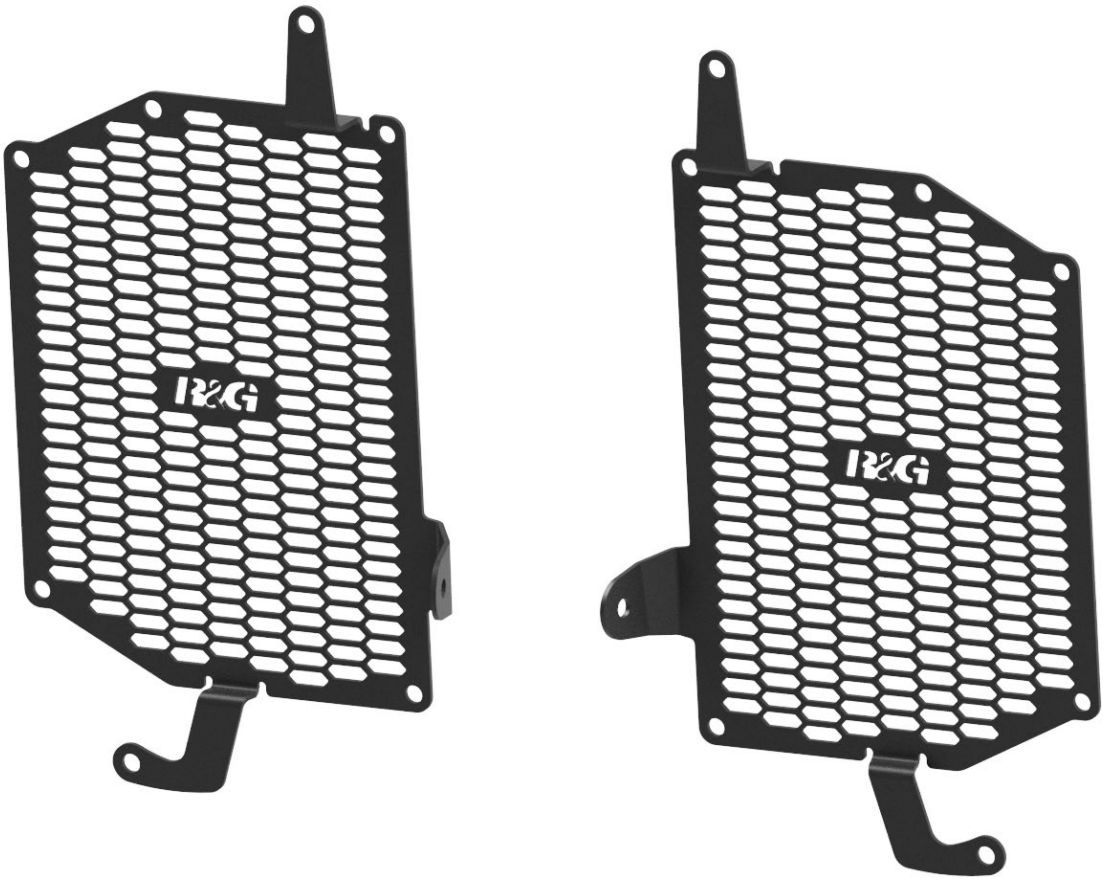

THIS KIT CONTAINS THE ITEMS PICTURED AND LABELLED OVER PAGE.
SOME PARTS MAY BE SHOWN FOR CLARITY OF INSTRUCTIONS ONLY.

DO NOT PROCEED UNTIL YOU ARE SURE ALL PARTS ARE PRESENT.

PLEASE READ ALL INSTRUCTIONS BEFORE PROCEEDING.

IF IN ANY DOUBT WHEN FITTING OUR PRODUCTS, CONSULT ONE OF OUR DEALERS OR HAVE FITTED BY A QUALIFIED TECHNICIAN.

PLEASE NOTE THAT THE WAY THE KIT IS PACKED DOES NOT NECESSARILY REPRESENT THE WAY OF MOUNTING TO THE BIKE.

IN THE EVENT OF RUBBER WASHERS BEING USED TO HOLD COMPONENTS ONTO BOLTS, THESE RUBBER WASHERS CAN BE THROWN AWAY.

Racing Technique Ltd T/A R&G
Unit 1, Shelley's Lane, East Worldham, Alton, Hampshire, GU34 3AQ
Tel: +44 (0)1420 89007 www.rg-racing.com Email: info@rg-racing.com

RAD0397PRO

TOOLS REQUIRED	GENERAL TORQUE SETTINGS
• SET OF ALLEN KEYS • Loctite • Torx Bit Set • Flathead Screwdriver • Trim Tools	M4 BOLT = 8Nm M5 BOLT = 12Nm M6 BOLT = 15Nm M8 BOLT = 20Nm M10 BOLT = 40Nm M12 BOLT = 40Nm

LEGEND

ITEM NO.	DESCRIPTION	QTY
ITEM 1	LHS RADIATOR GUARD (RAD0397 LHS)	1
ITEM 2	RHS RADIATOR GUARD (RAD0397 RHS)	1
ITEM 3	14mm SPACER (S0657)	2
ITEM 4	7mm SPACER (S1248)	2
ITEM 5	35mm BUTTON HEAD BOLT	2
ITEM 6	25mm BUTTON HEAD BOLT	2
ITEM 7	WASHER	6
ITEM 8	OEM BOLT	2
ITEM 9	NUT	2
ITEM 10	M6 J-CLIP	2

ASSEMBLY DIAGRAMS

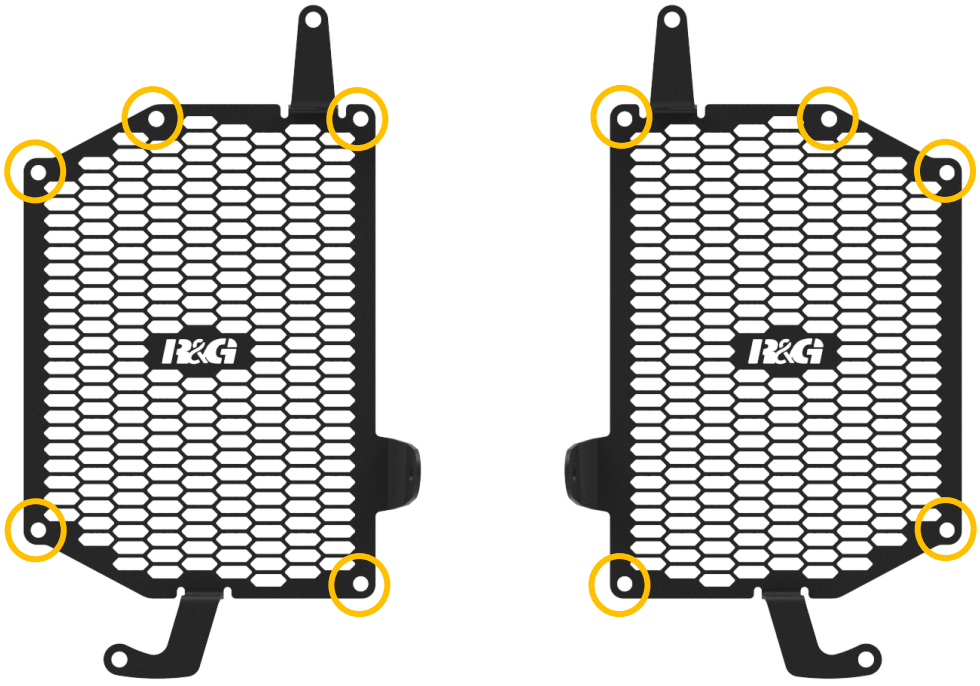

Racing Technique Ltd T/A R&G
Unit 1, Shelley's Lane, East Worldham, Alton, Hampshire, GU34 3AQ
Tel: +44 (0)1420 89007 www.rg-racing.com Email: info@rg-racing.com

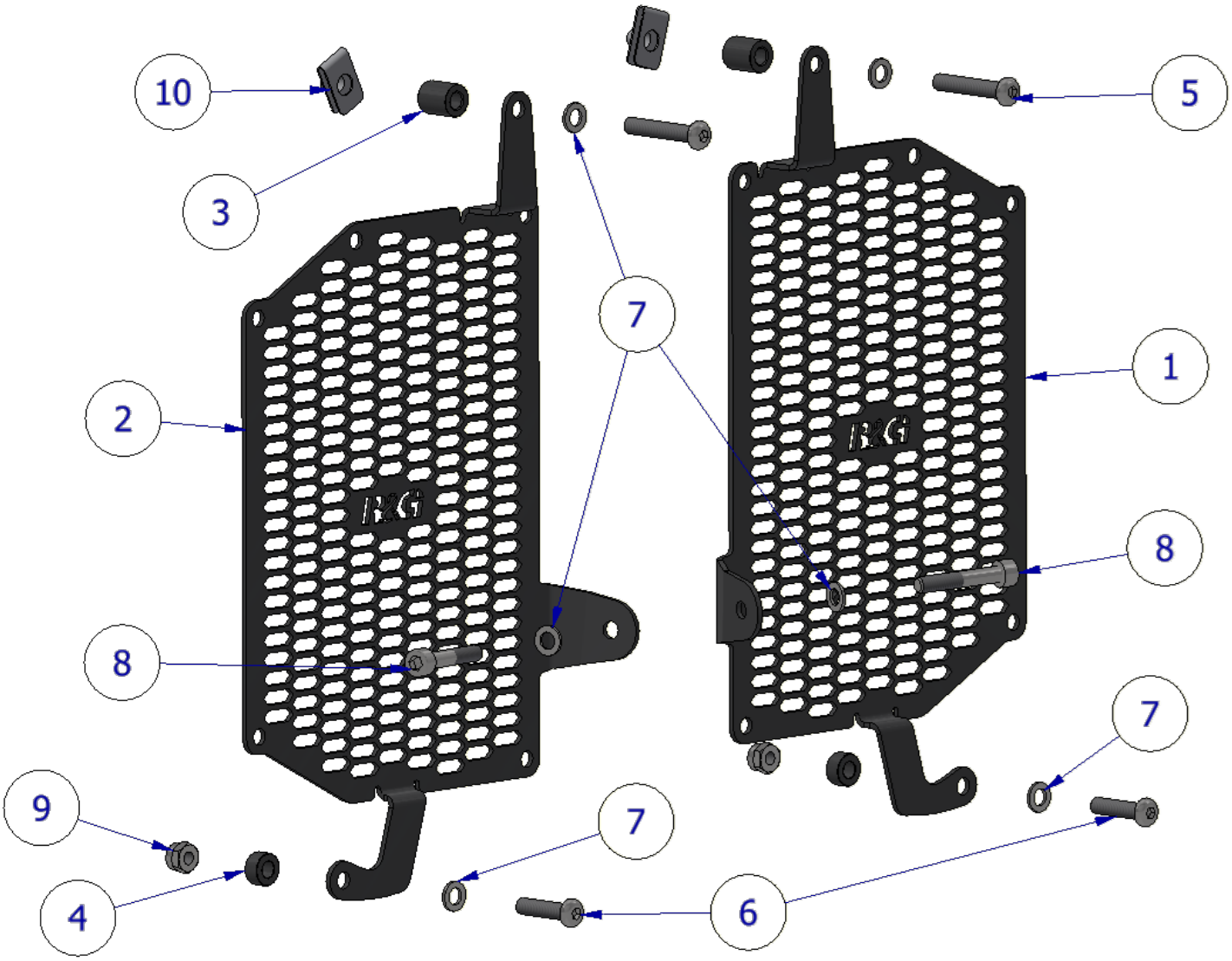

FITTING PICTURES

INSIDE OF RAD GUARD

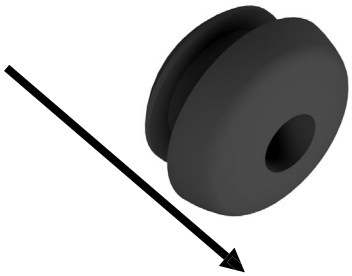

PICTURE 1



PICTURE 2

Racing Technique Ltd T/A R&G
Unit 1, Shelley's Lane, East Worldham, Alton, Hampshire, GU34 3AQ
Tel: +44 (0)1420 89007 www.rg-racing.com Email: info@rg-racing.com



PICTURE 3



PICTURE 4



PICTURE 5

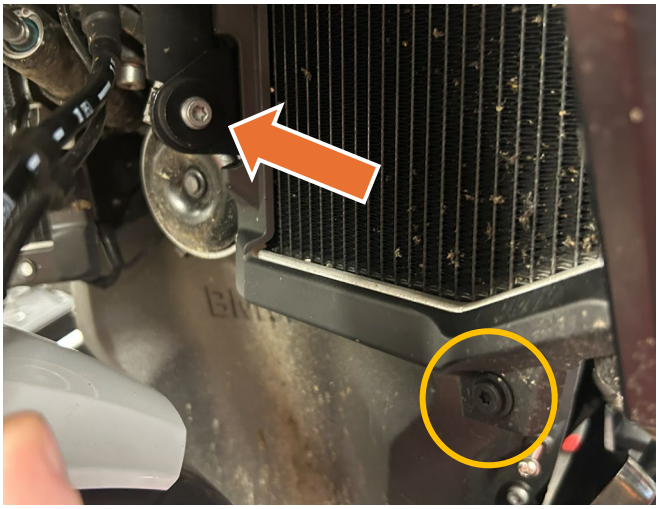

PICTURE 6

FITTING INSTRUCTIONS

- Firstly, carefully clean the radiator, being careful not to damage any of the fins.
- Prepare the radiator guards by inserting 10x rubber bungs into the radiator guards (**Items 1 & 2**) in the positions circled in orange in the top Assembly Diagram. When fitting, please make sure that (once assembled) all of the rubber bungs are facing so that the side shown in Picture 1 is facing inwards towards the radiator and only the smooth side (no hole) is visible.

Please note: *Fitting the bungs is much easier with the use of a 3mm allen/hex key as shown in* ***Picture 2****, place the bungs on the end of the allen key and carefully push through the holes in the orientation shown in* ***Picture 1****.*

- Remove the plastic panels arrowed in **Picture 3** to allow access to the radiator. This can be done by removing the bolt and plastic popper in the locations circled in **Picture 3 & 4**.

- Remove the 2x plastic poppers circled in **Picture 5 & 6** on each radiator and the bolt & large washer arrowed in **Picture 6**. Keep this bolt for later use. Offer the radiator guard up to the radiator.
- Secure each radiator guard in place using the 2x bolts, washers, nuts & J-clips supplied in the kit (**Items 6, 7, 9 & 10**). Thread the bolts through the washers, radiator guard, corresponding spacers (see assembly diagram), through the mounts in the bike and secure using the nuts/J-clips as shown in the assembly diagram.
- PLEASE NOTE – when applying the J-clips to the top mounts on the bike (above the radiator), please ensure the j-clip clamps only around the metal part of the mount, not the plastic shroud that covers it.
- Replace the OEM bolt (**Item 8**) removed earlier into its original position by threading it through the remaining washer, radiator guard and into the bike as shown in the assembly diagram.
- Check that the guard is in the correct position before tightening the 2x bolts. **Do not exceed 3Nm of torque**. Regularly check the bolts before riding.

ISSUE 1 – 03/06/2026 (MH)

CONSUMER NOTICE

The catalogue description and any exhibition of samples are only broad indications of the Products and R&G may make design changes which do not diminish their performance or visual appeal and supplying them in such state shall conform to the order. The Buyer acknowledges no representation or warranty (other than as to title) has been given or will apply to the Products other than those in R&G's order or confirmation and the Buyer confirms it has chosen the Products as being of merchantable quality and suitable for its particular purposes. Where R&G fits the Products or undertakes other services it shall exercise reasonable skill and care and rectify any fault free of charge unless the workmanship has been disturbed. The Buyer is responsible for ensuring that the warranty on the motorcycle is not affected by the fitting of the Products. On return of any defective Products R&G shall at its option either supply a replacement or refund the purchase money but shall not be liable if the Products have been modified or used or maintained otherwise than in accordance with R&G's or manufacturer's instructions and good engineering practice or if the defect arises from accident or neglect. Other than identified above and subject to R&G not limiting its liability for causing death and personal injury, it shall not be liable for indirect or consequential loss and otherwise its liability shall be limited to the amounts paid by the Buyer for the Products or the fitting or service concerned. These terms do not affect the Buyer's statutory rights.

R&G RACING RETURNS POLICY (NON-FAULTY GOODS)

Returns must be pre-authorised (if not pre-authorised the return will be rejected). Goods may only be returned direct to us if they were purchased direct from us (customer must prove if necessary). Otherwise to be returned to original vendor. Goods must be in re-sellable condition, in the opinion of R&G Racing. All returns are subject to a 25% restocking and handling fee (25% of the gross value exc. P&P – at the prevailing price at time of purchase). The customer must pay any and all carriage charges. No returns of discontinued products, unless within 14 days of purchase. This policy does not affect your statutory rights and does not refer to faulty goods.

NOTICE DE MONTAGE POUR RAD0397PRO

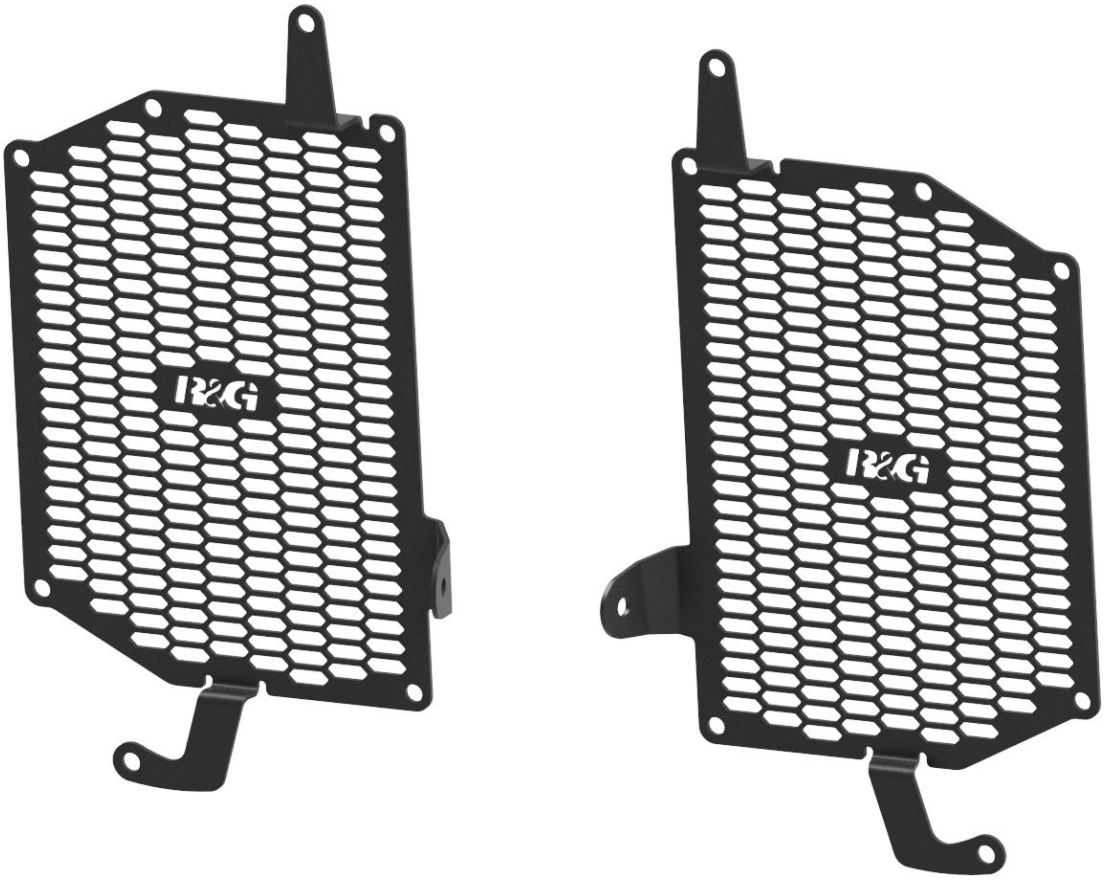

CE KIT CONTIENT LES ARTICLES ILLUSTRES ET ETIQUETES SUR LA PAGE.

CERTAINES PARTIES PEUVENT ETRE PRESENTES UNIQUEMENT POUR LA CLARTE DES INSTRUCTIONS.

NE PAS PROCEDER AU MONTAGE TANT QUE VOUS N'ETES PAS SUR QUE TOUTES LES PIECES SOIENT PRESENTES.

VEUILLEZ LIRE TOUTES LES INSTRUCTIONS AVANT DE CONTINUER.

EN CAS DE DOUTE LORS DU MONTAGE DE NOS PRODUITS, CONSULTEZ UN DE NOS REVENDEURS OU FAITES APPEL A UN TECHNICIEN QUALIFIÉ.

VEUILLEZ NOTER QUE LA FAÇON DONT LE KIT EST EMBALLE NE REPRESENTE PAS NECESSAIREMENT LA MANIERE DE LE MONTER SUR LA MOTO.

SI DES RONDELLES EN CAOUTCHOUC SONT UTILISEES POUR MAINTENIR LES COMPOSANTS SUR LES BOULONS, ELLES PEUVENT ETRE JETEES.

Racing Technique Ltd T/A R&G
Unit 1, Shelley's Lane, East Worldham, Alton, Hampshire, GU34 3AQ
Tel: +44 (0)1420 89007 www.rg-racing.com Email: info@rg-racing.com

OUTILS REQUIS	**VALEURS DE SERRAGE**
• CLÉS ALLEN • LOCTITE • CLÉ TORX • TOURNEVIS PLAT • OUTILS DE FINITION	M4 BOULON = 8Nm M5 BOULON = 12Nm M6 BOULON = 15Nm M8 BOULON = 20Nm M10 BOULON = 40Nm M12 BOULON = 40Nm

LÉGENDE

ARTICLE NO.	DESCRIPTION	QTÉ
ARTICLE 1	PROTECTION RADIATEUR GAUCHE (RAD0397 LHS)	1
ARTICLE 2	PROTECTION RADIATEUR DROITE (RAD0397 RHS)	1
ARTICLE 3	14mm ENTRETOISE (S0657)	2
ARTICLE 4	7mm ENTRETOISE (S1248)	2
ARTICLE 5	35mm BOULON	2
ARTICLE 6	25mm BOULON	2
ARTICLE 7	RONDELLE	6
ARTICLE 8	BOULON D'ORIGINE	2
ARTICLE 9	ÉCROU	2
ARTICLE 10	M6 J-CLIP	2

SCHÉMAS D'ASSEMBLAGE

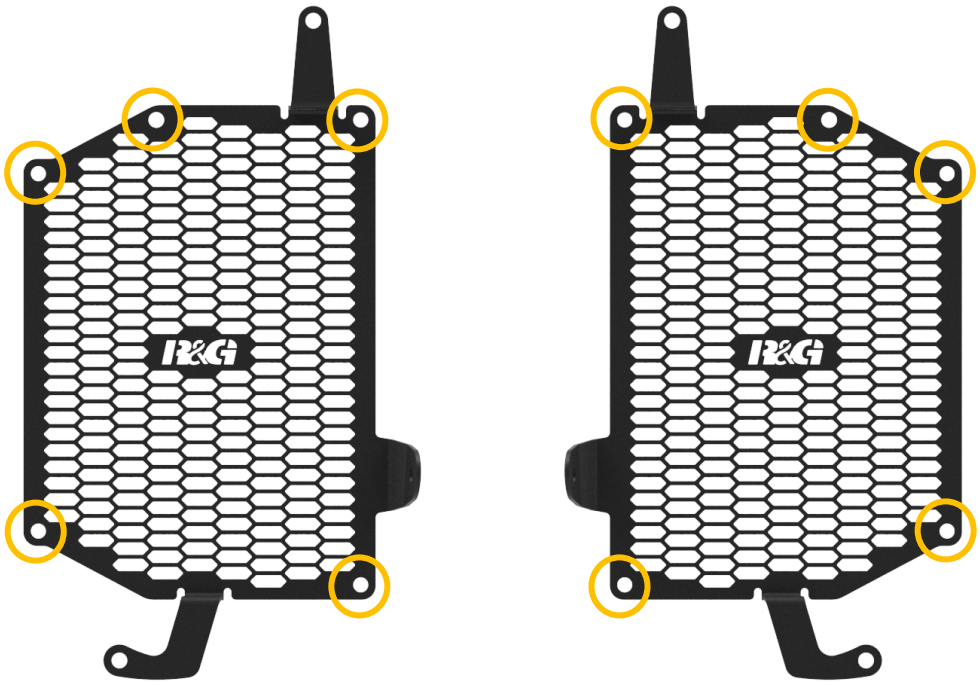

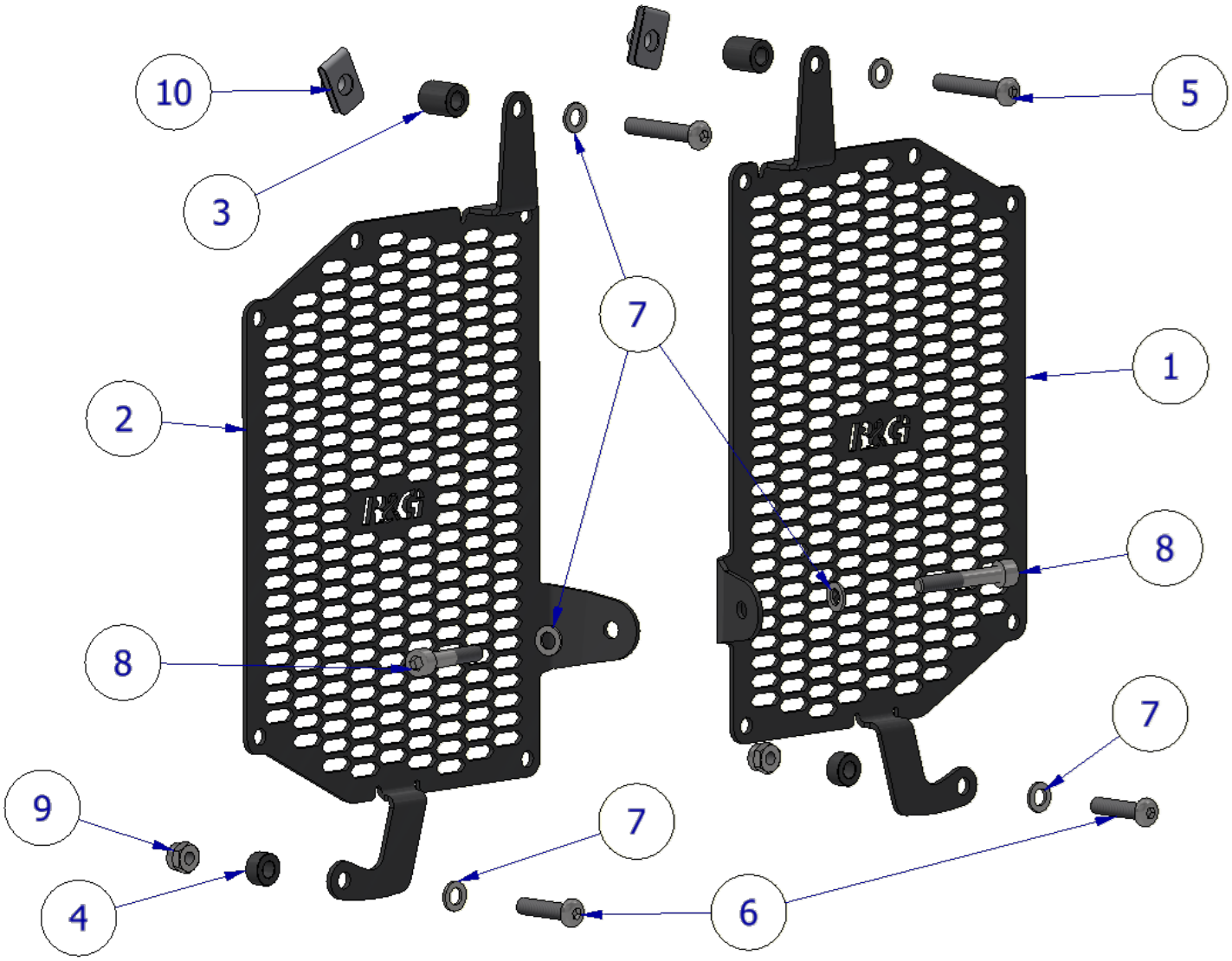

PHOTOS DE MONTAGE

INTÉRIEUR DE LA PROTECTION

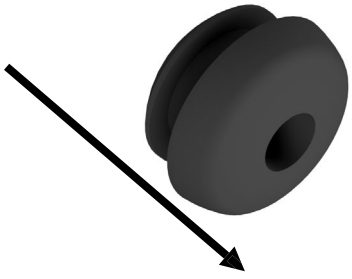

PHOTO 1



PHOTO 2



PHOTO 3



PHOTO 4



PHOTO 5

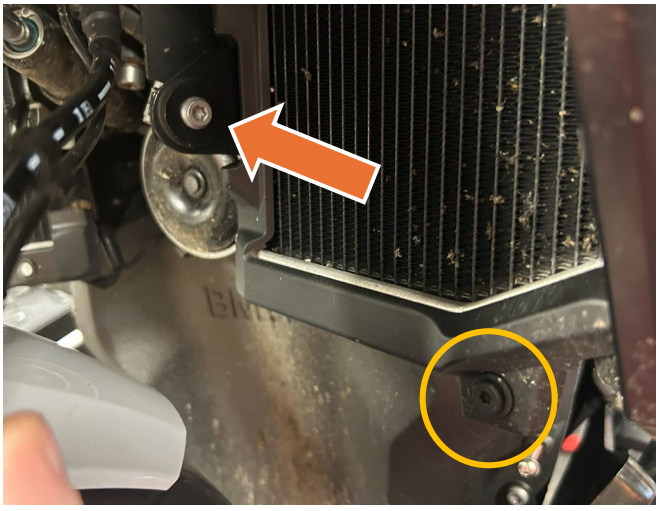

PHOTO 6

NOTICE DE MONTAGE

- Commencez par nettoyer soigneusement le radiateur, en veillant à ne pas endommager les ailettes.
- Préparez les protections de radiateur en insérant 10 bouchons en caoutchouc (articles 1 et 2) aux emplacements entourés en orange sur le schéma de montage. Lors du montage, assurez-vous que, une fois les protections assemblées, la face visible sur la photo 1 soit orientée vers l'intérieur du radiateur et que seule la face lisse (sans trou) soit visible.

Note : *L'insertion des bouchons est beaucoup plus facile à l'aide d'une clé Allen/hexagonale de 3 mm, comme illustré sur la photo 2. Placez les bouchons à l'extrémité de la clé Allen et insérez-les délicatement dans les trous, dans l'orientation indiquée sur la photo 1.*

- Retirez les panneaux en plastique indiqués par les flèches sur la photo 3 pour accéder au radiateur. Pour ce faire, retirez le boulon et le clip en plastique situés aux emplacements encerclés sur les photos 3 et 4.

- Retirez les deux clips en plastique entourés sur les photos 5 et 6 de chaque radiateur, ainsi que le boulon et la grande rondelle indiqués par la flèche sur la photo 6. Conservez ce boulon pour une utilisation ultérieure. Positionnez la protection de radiateur contre le radiateur.
- Fixez chaque protection de radiateur à l'aide des deux boulons, rondelles, écrous et circlips fournis dans le kit (articles 6, 7, 9 et 10). Passez les boulons à travers les rondelles, la protection de radiateur, les entretoises correspondantes (voir schéma de montage), puis à travers les fixations sur la moto et fixez-les à l'aide des écrous/circlips comme indiqué sur le schéma de montage.
- **IMPORTANT** : lors de la pose des circlips sur les fixations supérieures de la moto (au-dessus du radiateur), assurez-vous que le circlip se fixe uniquement autour de la partie métallique de la fixation, et non autour du cache en plastique qui la recouvre.
- Replacez le boulon d'origine (article 8) retiré précédemment à sa place en le passant à travers la rondelle restante, la protection de radiateur et dans la moto comme indiqué sur le schéma de montage.
- Vérifiez que la protection soit correctement positionnée avant de serrer les 2 boulons. Ne dépassez pas 3 Nm de couple. Contrôlez régulièrement le serrage des boulons avant chaque utilisation.

ISSUE 1 – 03/06/2026 (MH)

AVIS AUX CONSOMMATEURS

La description du catalogue et les échantillons présentés ne constituent que des indications générales sur les Produits. R&G se réserve le droit d'apporter des modifications de conception qui n'altèrent ni leurs performances ni leur aspect esthétique. La livraison des Produits dans cet état sera considérée comme conforme à la commande. L'Acheteur reconnaît qu'aucune déclaration ni garantie (autre que celle relative à la propriété) n'a été donnée ou ne s'appliquera aux Produits, hormis celles figurant dans la commande ou la confirmation de R&G. L'Acheteur confirme avoir choisi les Produits pour leur qualité marchande et leur adéquation à ses besoins spécifiques. Lorsque R&G installe les Produits ou effectue d'autres prestations, elle s'engage à faire preuve de compétence et de diligence raisonnables et à rectifier tout défaut gratuitement, sauf si la qualité de l'installation a été altérée. Il incombe à l'Acheteur de s'assurer que la garantie de la moto n'est pas affectée par l'installation des Produits. En cas de retour d'un Produit défectueux, R&G pourra, à son choix, le remplacer ou rembourser le prix d'achat. Toutefois, R&G décline toute responsabilité si les Produits ont été modifiés, utilisés ou entretenus autrement que conformément aux instructions de R&G ou du fabricant et aux bonnes pratiques d'ingénierie, ou si le défaut résulte d'un accident ou d'une négligence. Hormis les cas mentionnés ci-dessus et sous réserve que R&G n'exclue pas sa responsabilité en cas de décès ou de dommages corporels, sa responsabilité ne saurait être engagée pour les dommages indirects ou consécutifs. Dans tous les autres cas, sa responsabilité est limitée aux montants payés par l'acheteur pour les produits, leur installation ou la prestation concernée. Ces conditions n'affectent pas les droits légaux de l'acheteur.

POLITIQUE DE RETOUR DE R&G RACING (ARTICLES NON DÉFECTUEUX)

Tout retour doit être préalablement autorisé (à défaut, le retour sera refusé). Les articles ne peuvent être retournés directement à R&G Racing que s'ils ont été achetés directement auprès de nous (le client doit le prouver si nécessaire). Dans le cas contraire, ils doivent être retournés au vendeur d'origine. Les articles doivent être en état d'être revendus, selon l'appréciation de

R&G Racing. Tous les retours sont soumis à des frais de restockage et de traitement de 25 % (25 % de la valeur brute hors frais de port et d'emballage, au prix en vigueur au moment de l'achat). Les frais de transport sont à la charge du client. Aucun retour de produit discontinué n'est accepté, sauf dans les 14 jours suivant l'achat. Cette politique n'affecte pas vos droits statutaires et ne concerne pas les produits défectueux.